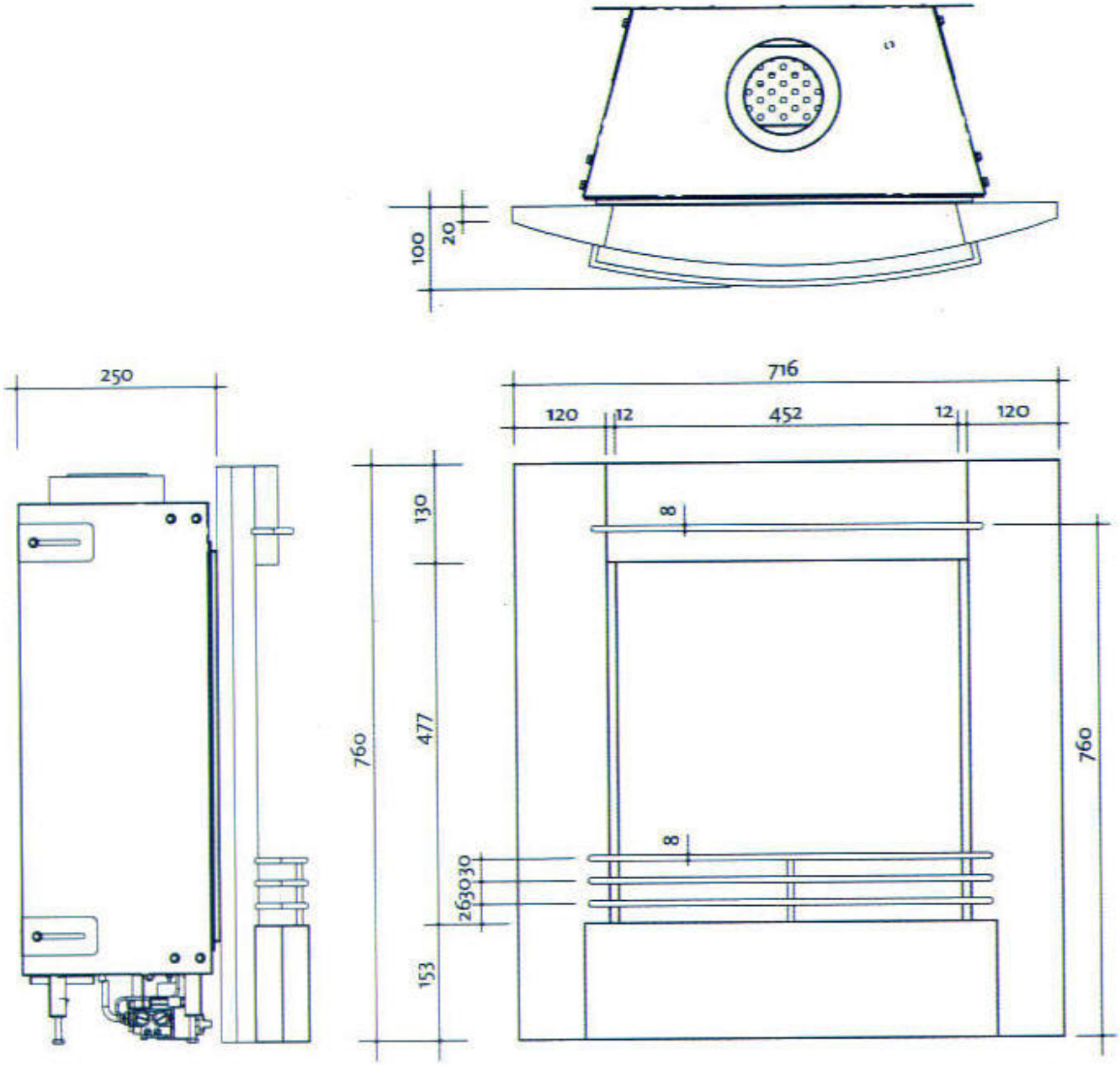
100
20
250
716
120
12
452
12
120
130
8
760
477
760
8
26
30
30
153